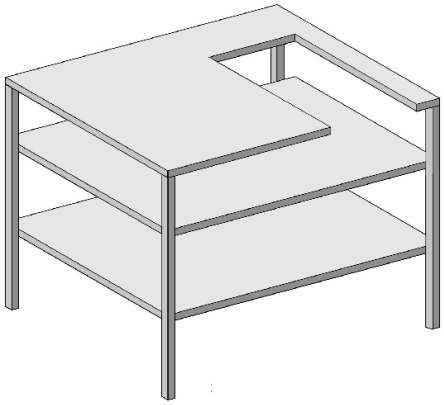

Tavolo lavoro con doppio ripiano e foro per incasso fry top AAH3004SR, senza alzatina - USATOI

Prezzo 1,104.00 Euro

[visit website]

Ulteriori informazioni

Dimensioni (Larg x Prof x Alt) mm: 1200 x 800 x 980
Modello: STL80120/MU
Descrizione magazzino: Magazzino SHOWROOM Italia
Tier Price: